S 3000 / S 3000 DU

Désignation : **attache de fonderie inox**

VUE CÔTÉ VERRE

Matière :

S3000 Monti : AISI 316 - finition brossée GR400

S3000 DU : Inox Duplex Uranus 45N

Dimensions

VUE CÔTÉ VERRE

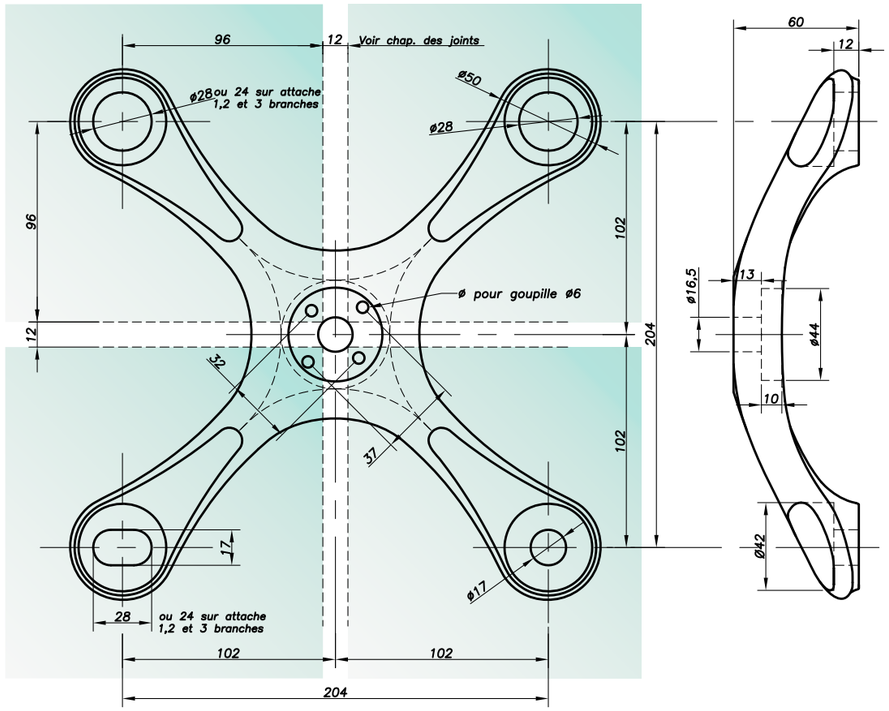

Omega cône disponible en option (voir p.8.24)

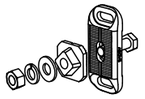

S **3000** / S **3000 DU**

Performances mécaniques

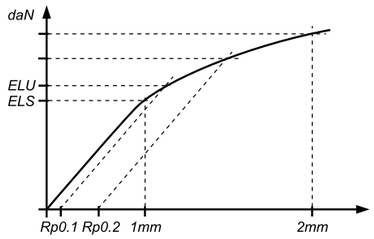

	CHARGE PARALLÈLE AU VITRAGE PAR BRANCHE (daN)	
S3000	1 mm (ELS*)	434
	2 mm	-
	Rp 0,1 (ELU**)	398
	Rp 0,2	-
S3000 DU	1 mm (ELS*)	402
	2 mm	773
	Rp 0,1 (ELU**)	693
	Rp 0,2	847

	CHARGE PERPENDICULAIRE AU VITRAGE PAR BRANCHE (daN)	
S3000	1 mm (ELS*)	238
	2 mm	406
	Rp 0,1 (ELU**)	300
	Rp 0,2	367
S3000 DU	1 mm (ELS*)	296
	2 mm	565
	Rp 0,1 (ELU**)	547
	Rp 0,2	647

*ELS : État limite de service **ELU : État limite ultime - Valeurs sans coefficient de sécurité - Essais disponibles en ligne sur www.sadev.com

Modèles

VUE CÔTÉ VERRE

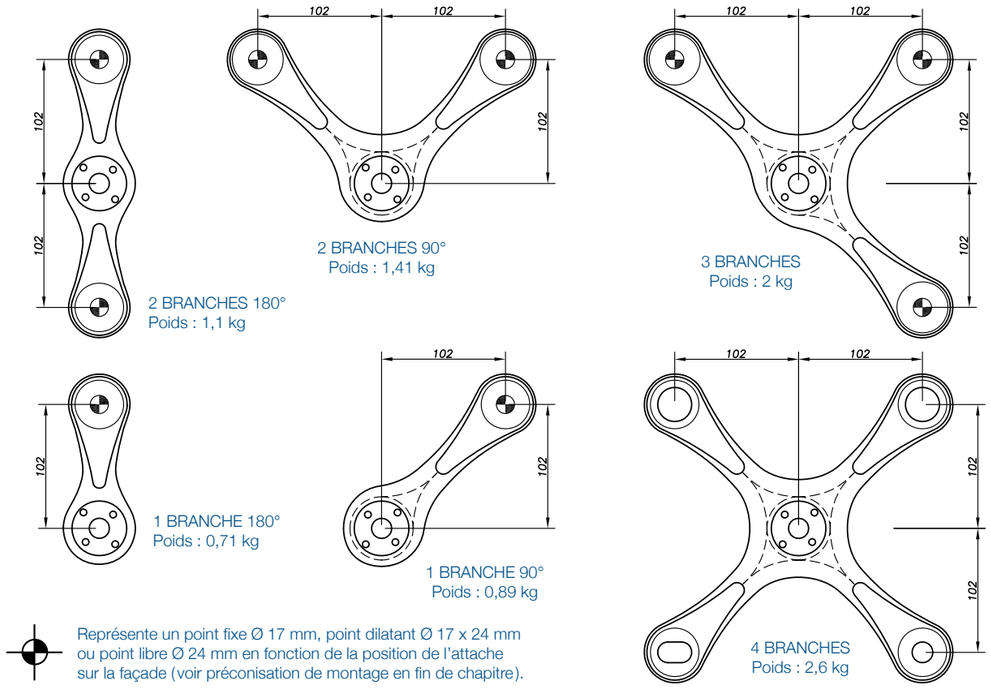

2 BRANCHES 180°
Poids : 1,1 kg

2 BRANCHES 90°
Poids : 1,41 kg

3 BRANCHES
Poids : 2 kg

1 BRANCHE 180°
Poids : 0,71 kg

1 BRANCHE 90°
Poids : 0,89 kg

4 BRANCHES
Poids : 2,6 kg

Représente un point fixe Ø 17 mm, point dilatant Ø 17 x 24 mm ou point libre Ø 24 mm en fonction de la position de l'attache sur la façade (voir préconisation de montage en fin de chapitre).

Préconisation de montage

Le diamètre de perçage de la goupille est de 6 mm. Ne pas pré-percer les trous de goupille dans votre structure avant le montage des attaches. Pour fixer l'attache sur votre structure, un oméga (voir accessoires) est conseillé pour pouvoir régler la position de l'attache. La fixation de l'attache se fait par un boulon M16 ou M12 (hors fourniture SADEV). Ce boulon ne doit pas être placé sur un oblong vertical, risque de glissement (sous l'effet du poids), les goupilles n'étant pas faites pour reprendre du poids (cf. page technique). Les trous dilatants Ø 17 x 24 mm ou libre Ø 24 mm ne doivent pas servir pour le réglage de l'attache ! Ils servent à l'absorption des tolérances de fabrication et à la déformation du verre et de la structure. Les attaches sont prévues en standard pour les fixations (FXR, FXV) M14.

Autre diamètre possible à la demande.

SADEV préconise de monter les écrous au frein filet, sauf contrainte spécifique de montage.